Однолинейная схема тяговой подстанции Спирово

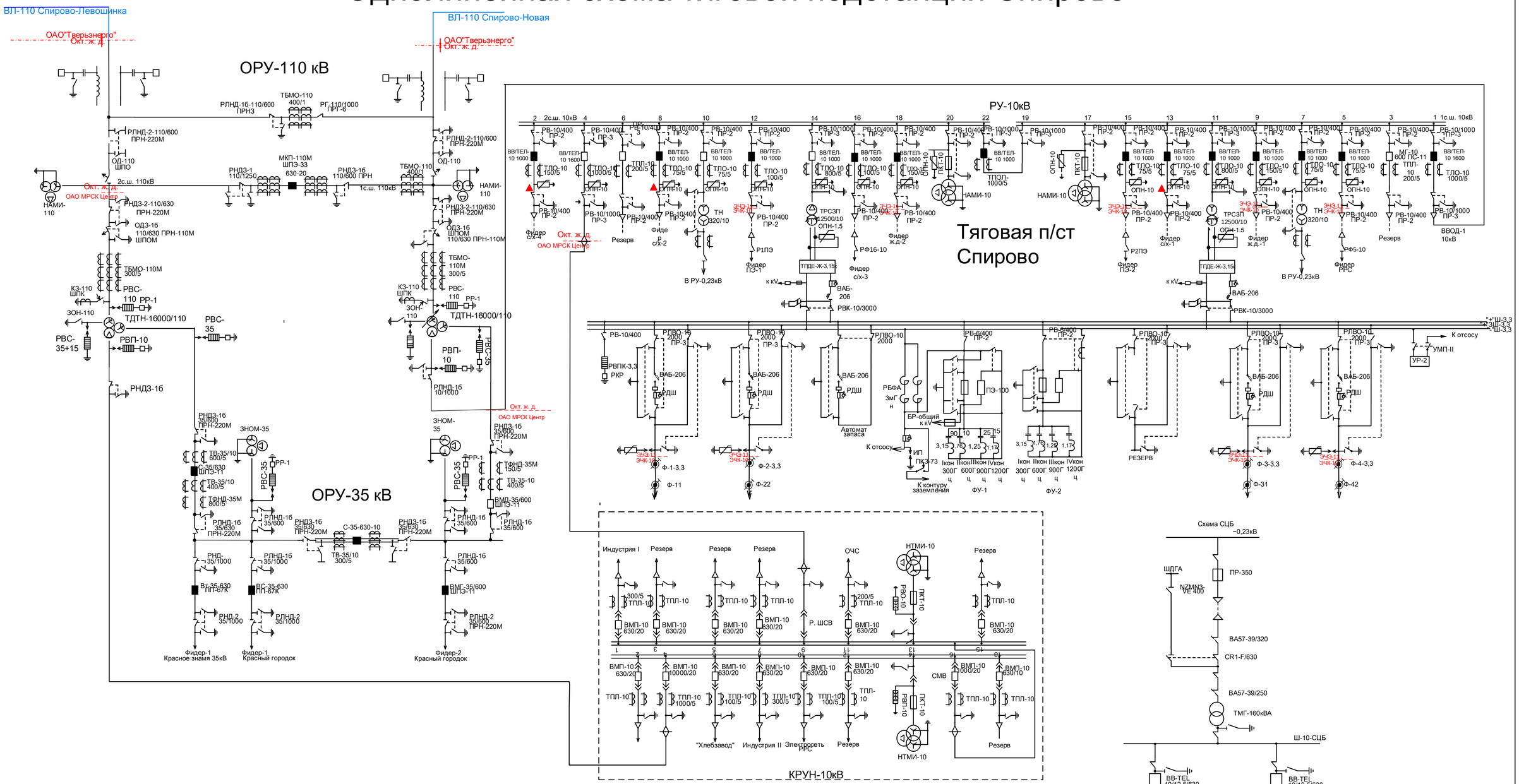

					Реконструкция тяговой подстанции Спирово			
Изм	Лист	№ документа	Подпись	Дата	Наименование чертежа	Лист	Масса	Масштаб
					Однолинейная схема	2		
Студент		*М.В .Комолова*				Лист	Листов	
Гл. руководитель		*А.В. Агунов*						
Осн. руководитель		*О.А. Степанская*			*Факультет БФО*			
Консультант								
Н. контроль					*ФГБОУ ВО ПГУПС*	*ЭС-501-з*		

Перв. примен. | Справ. N | Подпись и дата | Инв. N дубл. | Взам. инв. N | Подпись и дата | Инв. N подл.